ROMA

Cerramiento vertical Zip

Cerramiento vertical con sistema ZIP a prueba de viento para pérgola bioclimática GÉNOVA.



Sistema Zip

El sistema Zip, proporciona resistencia al viento y al agua, protegiendo completamente el espacio interior de las condiciones climáticas adversas.

- Resistencia al viento
- Hasta **4,5 m.** Ancho
  Hasta **3 m.** Alto
- Apertura y cierre mediante **control remoto**
- Tecnología **CNC**
- Carta de acabados RAL, **combinables entre sí.**



MARSELLA + ROMA

SUN STOP

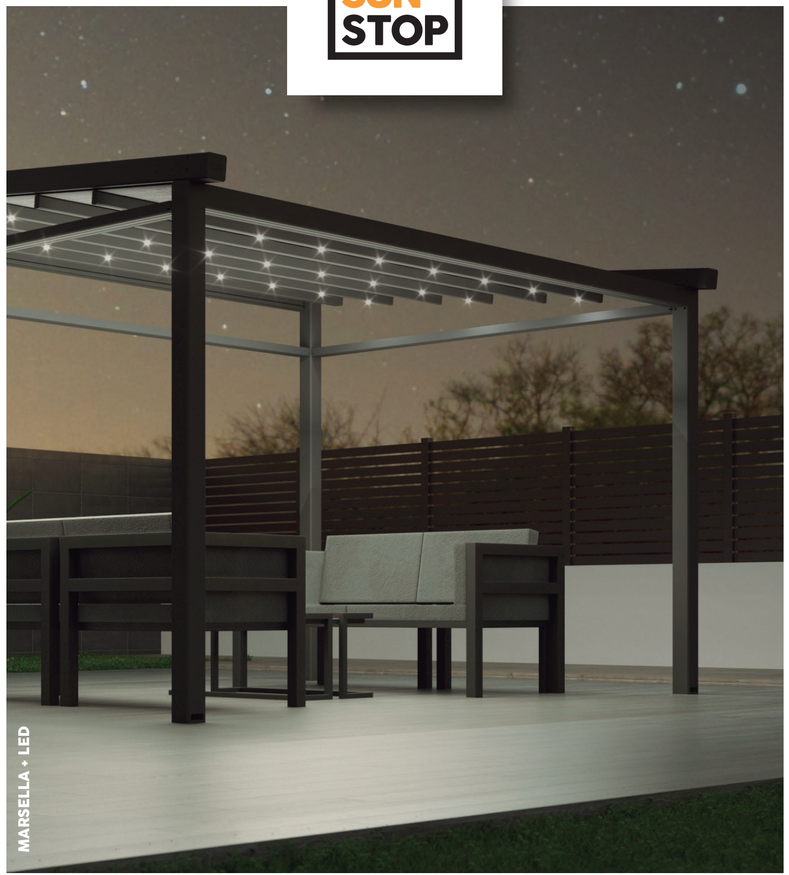

MARSELLA + LED

Teléfono: (+52) 229 981 1880
E-mail: presupuestos@nevaluz.com

AENOR GESTIÓN DE LA CALIDAD ER-1317/2000

CE

SUN STOP



MARSELLA

Pérgola Tensada

nevaluz

MARSELLA

La pérgola tensada Marsella cuenta con un diseño minimalista ideal para jardín o terraza.

Se adapta a todo tipo de terrazas, permitiendo instalar más de un módulo, cubriendo espacios de más de 20 metros de longitud. Se puede instalar en muy poco tiempo, lo que permite utilizar el espacio lo antes posible y disfrutar del tiempo al aire libre rápidamente y en cualquier estación del año.



Pérgola **motorizada.**

Resistencia al viento. **Clase 6** según la norma UNE EN 13561.

Resistencia al **agua.**

Apertura y cierre mediante **control remoto.**

Colores **disponibles.**

Blanco
White
Blanc
Branco
TEXT 7043

Aluminio **6063 t6.**



MARSELLA | Autoportante



MARSELLA | Pared-suelo

Máxima protección contra la interperie

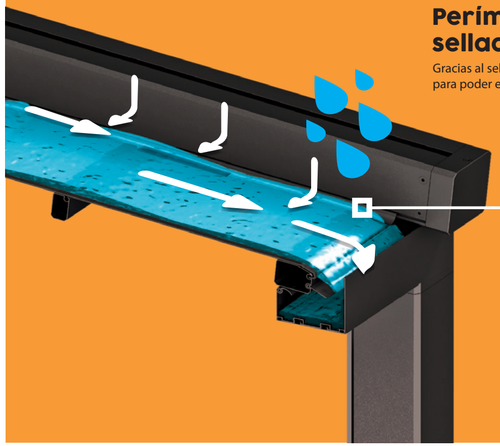

Perímetro de drenaje sellado

Gracias al sellado perimetral, la pérgola Marsella está diseñada para poder evacuar el agua de lluvia a través de canales.

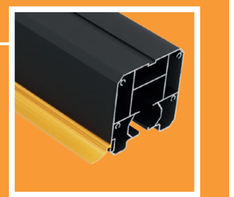

Resistencia al viento. **Clase 6** según la norma UNE EN 13561.



Tejido **retráctil**

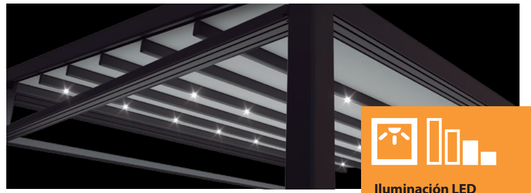



Iluminación LED con intensidad ajustable.

CARACTERÍSTICAS MARSELLA

- Cobertura de hasta 12 m² por módulo.
- Sistema de evacuación de agua integrado.
- Sistema retráctil.
- Mando a distancia para controlar la lona.
- Sistema de iluminación LED incorporado en la palillería.
- Ampliable a más de un módulo.

CARACTERÍSTICAS TÉCNICAS MARSELLA

- Resistencia al viento clase 6, hasta 100 km/h.
- Aleación de aluminio 6063-T6.
- Componentes CNC.
- Acabados lacados con recubrimiento en polvo.

Información estructural

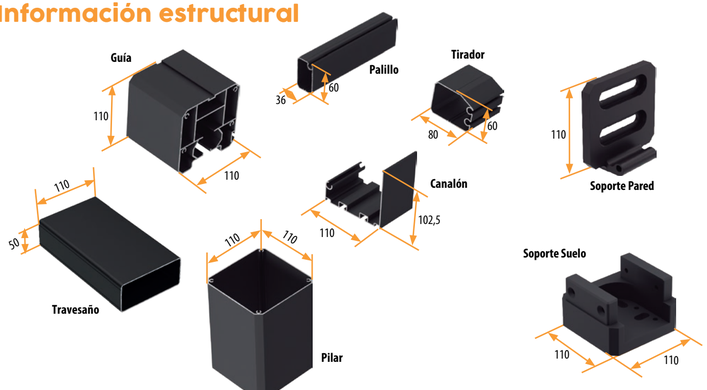

EN-13172:2000